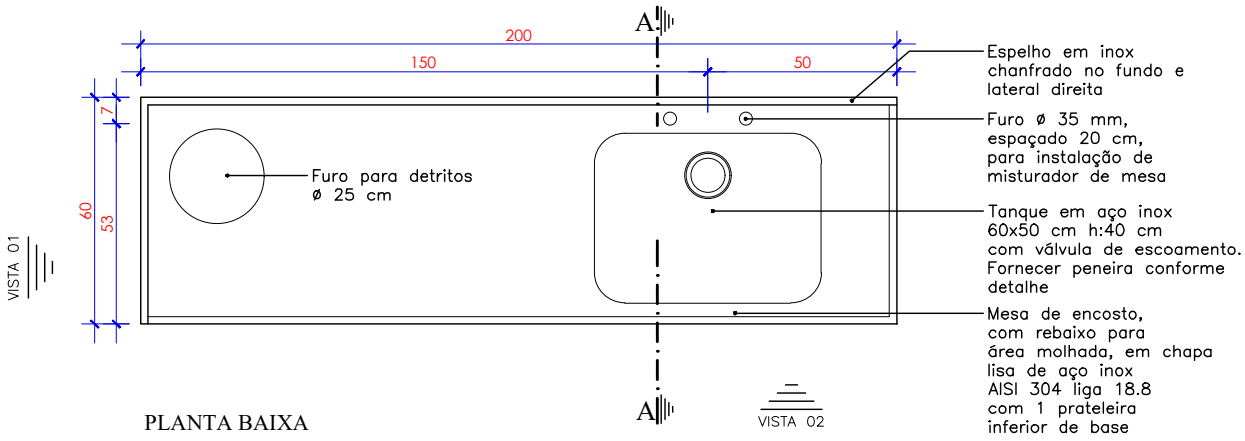

PLANTA BAIXA

NÍVEL 150

ESCALA - 1:20

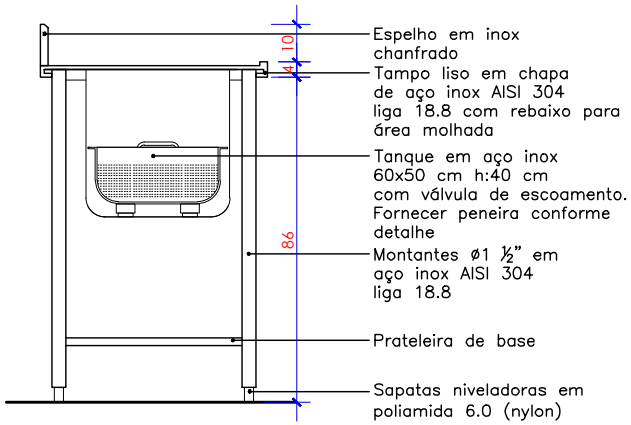

CORTE AA

ESCALA - 1:20

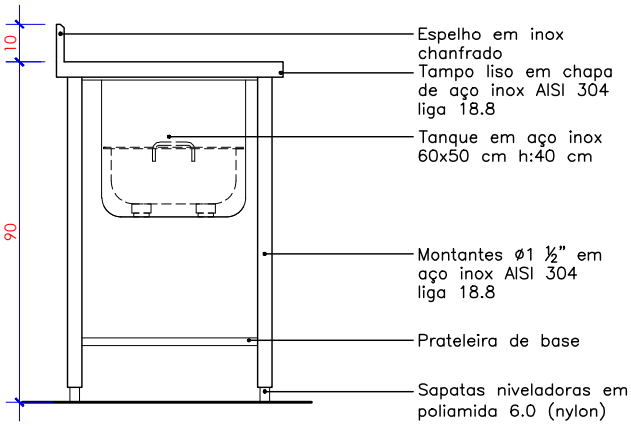

VISTA 01

ESCALA - 1:20

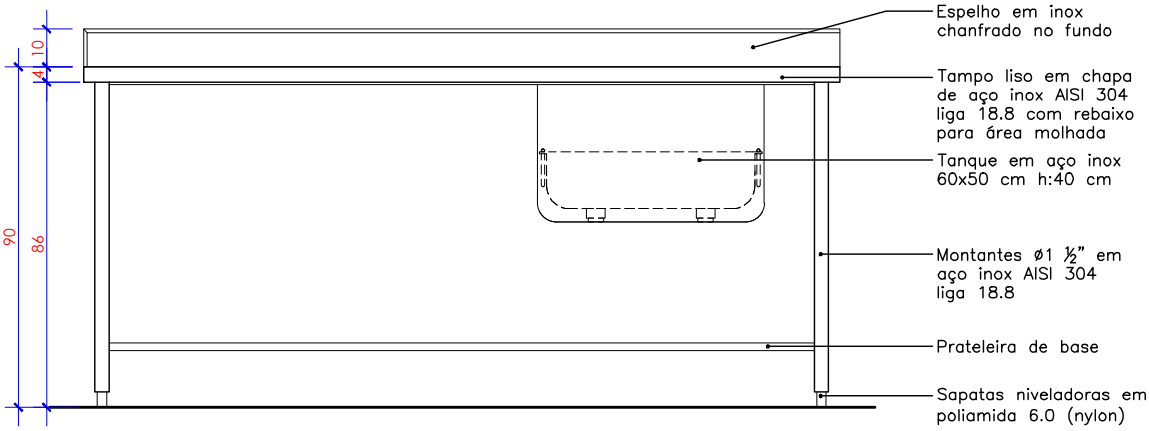

VISTA 02

ESCALA - 1:20

DETALHE DA PENEIRA

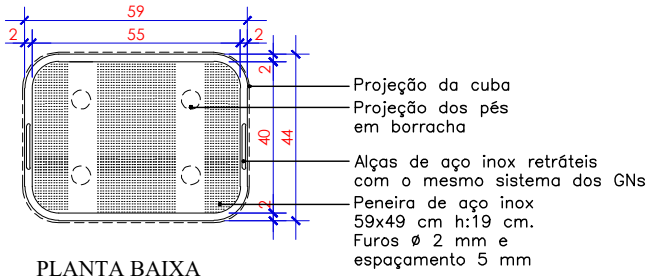

PLANTA BAIXA

ESCALA - 1:20

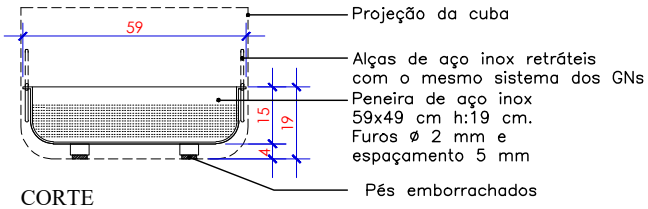

CORTE

ESCALA - 1:20

SERVICO SOCIAL DO COMÉRCIO
DEPARTAMENTO REGIONAL
GERÊNCIA DE ENGENHARIA E ARQUITETURA – GEA
Rua Felipe Schmidt, 785–Centro–Florianópolis–CEP 88010–002

Projeto: IN 05A

CATU – NOVA SEDE | EQUIPAMENTOS

*Todas as medidas devem ser conferidas "in loco" antes da execução dos projetos.
*Qualquer alteração do projeto só poderá ser feita com autorização da Gerência de Engenharia e Arquitetura do SESC.

Escala: 1/20

Data: JUN/2024

Prancha: 01/01